BIS
بام تبریدسازان

گرایش و فعالیت‌های شرکت

تبرید صنعتی

- سردخانـــه
- تونل انجماد
- آیس بانـک
- یخســـاز
- چیلـــر
- پاتینـــاژ

تهویه مطبوع

- چیلـــر
- هواســـاز
- پکیج یونیت
- آیس تانـک

Bam Tabrid Sazan

Engineering, Contractor, Trading
Industrial Refrigeration & HVAC

درباره مـا

شرکت بام تبرید سازان با اتکاء به خداوند متعال و کادر مدیریتی با تجربه و آگاه در زمینه تبرید صنعتی و تهویه و مطبوع فعالیت رسمی خود رااز سال ۱۳۷۹ آغاز نموده است.

شرکت بام تبرید سازان با استفاده از کادر مجرب و تحصیلکرده و تجربه سی ساله و دانش روز مهندسین و مدیران افتخار دارد آمادگی خود را در زمینه اجراء، محاسبات، نظارت و همچنین ساخت و تولید سیستم های برودتی از جمله سردخانه صنعتی بالای صفر، سردخانه صنعتی زیر صفر، تونل انجماد، آیس بانک، یخسازی، چیلر صنعتی و ... را اعلام مینماید.

شرکت بام تبرید سازان (BTS) طراح ، وارد کننده و سازنده ماشین آلات تبرید صنعتی و تهویه مطبوع با طیف وسیعی از صنایع غذائی، داروئی و شیمیائی همکاری و فعالیت دارد .

شرکت بام تبرید سازان با سابقه بیش از یک دهه حضور فعال در بخش صنعت همانند مشاوری صادق و متعهد، بهترین پیشنهاد ها را برای دستیابی به اهداف سرمایه گذاری در حوزه تاسیس، تجهیز و توسعه واحد های تولیدی و صنعت ارائه مینماید.

این شرکت مفتخر است که به عنوان یکی از وارد کنندگان و سازندگان ماشین آلات برودتی و خدمات فنی ـ مهندسی در کشور، دارای واحد فنی ـ مهندسی کارآمد، واحد R&D درحوزه فن آوری، واحد QC در حوزه کنترل و تضمین کیفیت برای ساخت و جمعی از همکاران پرسنل پر تلاش، متخصص و مجرب در حوزه اجرائی و پیشتاز در زمینه فن آوری و پیوسته آماده ارائه خدمات و عرضه محصولات صنعتی با کیفیت در سطح استاندارد های جهانی میباشد .

شرکت بام تبرید سازان همواره حامی تولید ملی بوده ، سیستم های ساخت این شرکت با استفاده از ماشین آلات با کیفیت و مطرح ترین مارک های تولید کنندگان داخلی و خارجی تهیه و ساخته میشود.

شرکت بام تبرید سازان درایفای وظایف محوله در پروژه و ارائه سرویس در زمینه مبانی طراحی، ساخت و تامین ماشین آلات ساخت تجهیزات سیستم برودتی، اجرای تاسیسات و ساختمان ها با رعایت کامل مقررات مشمول و لحاظ زمینه های توسعه ای با زیر ساخت های مناسب آماده بوده و همچنین با ملاحظه بحث کنترل اثرات سوء زیست محیطی، مصرف بهینه انرژی و برخورداری از اتوماسیون مطلوب و دستیابی به بهترین محصول و بالاترین راندمان را همراه با تضمین کیفیت و خدمات پس از فروش فراهم سازد.

سردخانه

BAM TABRID SAZAN

مجموعه ساختمان و تأسیساتی است که در آن، شرایط لازم برای نگهداری محصولات کشاورزی، مواد غذایی و دیگر مواد یا کالاهای فاسدشدنی از نظر دما، رطوبت نسبی و ... به طور مصنوعی تأمین می‌شود. ساخت سردخانه صنعتی می‌تواند دارای سالن‌های یک مداره (یکی از دو حالت سردخانه بالای صفر یا سردخانه زیر صفر) و دو مداره (هر دو حالت بالای صفر و زیر صفر) باشد. سردخانه های تولیدی این شرکت با توجه به نیاز با مبردهای آمونیاک و فریون و کاربری زیر صفر و بالای صفر و یا دومنظوره بصورت ثابت و متحرک طراحی و ساخته می شوند.

مشخصات فنی سردخانه بالای صفر و زیر صفر

محصول	زیر صفر	بالای صفر
کاربرد	نگهداری محصولات پروتئینی ، شوک فریزر ، نگهداری بستنی و شکلات ، نگهداری محصولات منجمد و غیره	پیش سردکن محصولات پروتئینی ، تونل ماست ، نگهداری میوه و سبزیجات و غیره
مبرد	آمونیاک ، فریون	آمونیاک ، فریون
ایزولاسیون بدنه	ساندویچ پانل پلی یورتان	ساندویچ پانل پلی یورتان
کمپرسور	Semi-Hermetic , Hermetic , OpenType پیستونی ، اسکرو ، اسکرال	Semi-Hermetic , Hermetic , OpenType پیستونی ، اسکرو ، اسکرال
مارک کمپرسور	Bitzer,Bock,Dwm,Copeland,Frascold,Refcomp, Danfoss,Mycom,Sabro,Grasso,J & E Hall,Howden,... و مارک های معتبر اروپائی و آسیائی	Bitzer,Bock,Dwm,Copeland,Frascold,Refcomp, Danfoss,Mycom,Sabro,Grasso,J & E Hall,Howden,... و مارک های معتبر اروپائی و آسیائی
کندانسور	هوائی ، آبی ، تبخیری ساخت معتبر ترین مارک های داخلی و خارجی	هوائی ، آبی ، تبخیری ساخت معتبر ترین مارک های داخلی و خارجی
اواپراتور	کوئل پرده دار / کنوکسیون اجباری ساخت معتبر ترین مارک های داخلی و خارجی	کوئل پرده دار / کنوکسیون اجباری ساخت معتبر ترین مارک های داخلی و خارجی
تابلو برق	اتوماتیک از بهترین قطعات خارجی و داخلی	اتوماتیک از بهترین قطعات خارجی و داخلی
شیرآلات و کنترل آلات	از معتبر ترین مارک ها	از معتبر ترین مارک ها

چیلـــــر

چیلر صنعتی و چیلرهای زیر صفر ساخت شرکت بام تبرید سازان ازنوع تراکمی با کمپرسور اسکرو و رفت و برگشتی در ظرفیت های 5 الی 1000تن در دو نوع آب خنک و هوا خنک و با قابلیت کارکرد با انواع مبردها نظیر R-407c , R-134a , R-22 ,R404A (بنا به درخواست مشتری) با مشخصات فنی ذیل ساخته می شوند:

- ظرفیت های بالاتر نیز بنا به درخواست مشتری قابل طراحی و ساخت می باشند.
- کمپرسور های مورد استفاده از نوع اسکرو (مارپیچ) وکمپرسور ها در انواع سیلندر پیســـــتونی (Reciprocating) در دو مدل Hermetic و Semi Hermetic ساخت معتبرترین سازندگان اروپایی
- اواپراتور از نوع Shell & Tube پوسته از جنس مانسیمان و لوله از جنس مس فین دار با راندمان بالا و یا مبدل صفحه ای از جنس اســتنلس اســتیل ســاخت سازندگان معتبر اروپایی
- کندانسور آبی از نوع Shell & Tube پوسته از جنس مانسیمان و لوله ی مسی از نوع داخل فین دار با راندمان بالا و یا مبدل صــفحه ای از جنس اســتنلس استیل ساخت سازندگان معتبر اروپایی
- تجهیزات کنترلی، شیرآلات و تجهیزات الکتریکی و الکترونیکی از مارک های معتبر جهانی
- امکان بهره گیری از سیستم کنترل میکرو پروسسوری، الکترومکانیکی و سیستم کنترل هوشمند (PLC) با قابلیت اتصال به سیستم BMS

Bam Tabrid Sazan
Engineering, Contractor, Trading
Industrial Refrigeration & HVAC

مشخصات فنی چیلـــــر

محصـــول	چیلـــــر
کاربـــــرد	صنایع غذائی ، صنایع داروئی ، صنایع شیمیائی و غیره
دمای خروجی	دو الی منفی شصت درجه سانتیگراد
مبرد	آمونیاک ، فریون
کمپرسور	پیستونی ، اسکرو ، OpenType , Hermetic , Semi-Hermetic
شاسی	آهن ، استنلس استیل
مارک کمپرسور	Bitzer, Bock, Dwm, Copeland, Frascold, Refcomp, Danfoss, Mycom, Sabro, Grasso, J & E Hall, Howden,... و مارک های معتبر اروپائی و آسیائی
کندانسور	هوائی ، آبی ، تبخیری ساخت معتبر ترین مارک های داخلی و خارجی
اواپراتور	پوسته و لوله ای/ کوئل پلیتی ساخت معتبر ترین مارک های داخلی و خارجی
تابلو برق	اتوماتیک از بهترین مارک های خارجی و داخلی
شیرآلات و کنترل آلات	از معتبر ترین مارک ها

تونل انجماد

ساخت تونل انجماد توسط شرکت بام تبرید سازان، طراحی و اجرا شده بر اساس تکنولوژی و مهندسی روز دنیا و طبق استانداردها و اصول مکانیک میباشد.

تجهیزات مورد استفاده در سیستم های تونل انجماد از بهترین و مطرح ترین مارک های تولید کننده گان داخل و خارج از کشور میباشد.

ساخت تونل انجماد با کلیه مبردها وسیال ها و ظرفیت بنابه درخواست مشتری میباشد.

انواع تونل انجماد تولید شده :

- تونل انجماد سنتی
- تونل انجماد سریع
- تونل انجماد کرایوژنیک

شرکت بام تبرید سازان قابلیت ساخت تونل های انجماد ضد انفجار (Explosion Proof) و دریائی (SeaWater) را نیز دارد.

مشخصات فنی تونل انجماد

محصـــول	تونل انجماد
کاربـــــرد	انجماد محصولات پروتئینی ، سبزیجات و صیفی جات ، شکلات ، بستنی، پلاسما و غیره
دمای کارکرد	منفی سی الی منفی شصت درجه سانتیگراد
مبرد	آمونیاک ، فریون
ایزولاسیون بدنه	ساندویچ پانل پلی یورتان
کمپرسور	Semi-Hermetic , Hermetic , OpenType پیستونی ، اسکرو ، اسکرال
مارک کمپرسور	Bitzer, Bock, Dwm, Copeland, Frascold, Refcomp, Danfoss, Mycom, Sabro, Grasso, J & E Hall, Howden,... و مارک های معتبر اروپائی و آسیائی
کندانسور	هوائی ، آبی ، تبخیری ساخت معتبر ترین مارک های داخلی و خارجی
اواپراتور	کوئل پره دار / کنوکسیون اجباری ساخت معتبر ترین مارک های داخلی و خارجی
تابلو برق	اتوماتیک از بهترین مارک های خارجی و داخلی
شیرآلات و کنترل آلات	از معتبر ترین مارک ها

آیس بانک

شرکت بام تبرید سازان در راستای صرفه جویی در مصرف انرژی و سرمایه و رفع نیازهای صنایع غذایی و تاسیساتی که نیاز به برودت دارند اقدام به طراحی و ساخت سیستم آیس بانک (ICE BANK) نموده است. سیستم آیس بانک با تولید و ذخیره یخ مقدار زیادی انرژی برودتی را در خود ذخیره میکند تا در ساعات مورد نیاز، برودت لازم را برای سیستم تامین نماید. سیستم آیس بانک را میتوان بصورت گزینه ای قابل اعتماد و نسبتا ارزان قیمت در اکثر سیستمهای برودتی، صنعتی جهت ذخیره انرژی استفاده نمود.

ساخت آیس بانک با کلیه مبردها وسیال ها و ظرفیت بنا به درخواست مشتری میباشد.

شرکت بام تبرید سازان سیستمهای ذخیره برودت خود را به سه شکل تولید مینماید:

- آیس بانک پیش ساخته (بهمراه مخزن آب پیش ساخته و آجیتاتور)
- آیس بانک کویل
- آیس بانک سیلو (ماژولار)

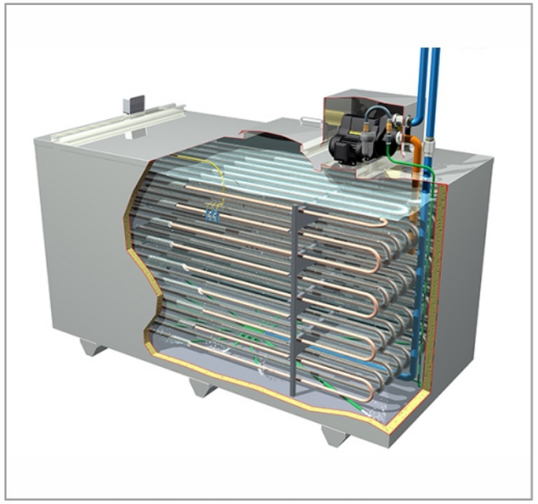

مشخصات فنی آیس بانک

محصول	آیس بانک
کاربرد	صنایع غذائی ، صنایع داروئی ، صنایع شیمیائی و غیره
دمای کارکرد	دو الی منفی چهل درجه سانتیگراد
مبرد	آمونیاک ، فریون
ایزولاسیون بدنه	ساندویچ پانل پلی یورتان
کمپرسور	Semi-Hermetic , Hermetic , OpenType پیستونی ، اسکرو ، اسکرال
تانک	آهن ، استنلس استیل
مارک کمپرسور	Bitzer, Bock, Dwm, Copeland, Frascold, Refcomp, Danfoss, Mycom, Sabro, Grasso, J & E Hall, Howden,... و مارک های معتبر اروپائی و آسیائی
کندانسور	هوائی ، آبی ، تبخیری ساخت معتبر ترین مارک های داخلی و خارجی
اواپراتور	کوئل پره دار / کنوکسیون اجباری ساخت معتبر ترین مارک های داخلی و خارجی
تابلو برق	اتوماتیک از بهترین مارک های خارجی و داخلی
شیرآلات و کنترل آلات	از معتبر ترین مارک ها

دستگاه یخساز

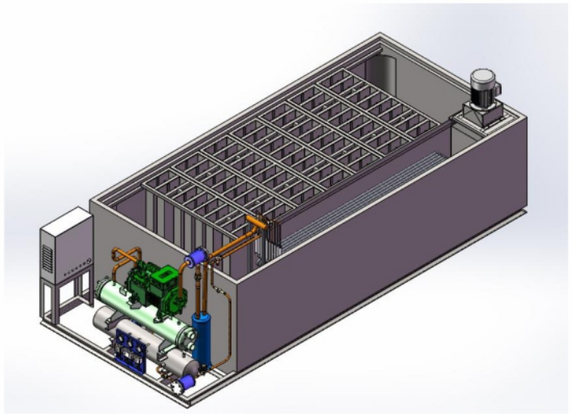

دستگاه یخســاز در واقع یک ماشین صنعتی به شمار می رود که آب ورودی را به وسیله ی سیســـتم تبرید به انواع یخ تبدیل می نماید که شـامل یخ حبه ای، یخ پودری، یخ خرد، یخ قالبی و یخ پولکی می شــود. این یخ ها پس از تولید در داخل یک محفظه که در داخل خود دستگاه قرار داده شده است نگهداری می شوند. به علت مصارف انسانی، بهداشت دستگاه و همچنین بهداشت مخزن بایسـتی رعایت گردد و یخ نهایی به صورت کاملا بهداشتی تولید شود. در اصطلاح فنی به دستگاهی که بتواند یخ مورد نیاز مصرف ما را در چهار چوب استاندارد های تعریف شده صنایع غذایی و استانداردهای مصـرف تولید نماید یخسـاز نامیده می شود.

مشخصات فنی دستگاه یخساز

محصـــول	یخســـاز
کاربـــــرد	صنایع غذائی ، صنایع داروئی ، صنایع شیمیائی و غیره
جنس قالب	گالوانیزه ، استنلس استیل
مبرد	آمونیاک ، فریون
ایزولاسیون بدنه	ساندویچ پانل پلی یورتان
کمپرسور	Semi-Hermetic , Hermetic , OpenType پیستونی ، اسکرو ، اسکرال
تانک	آهن ، استنلس استیل
مارک کمپرسور	Bitzer, Bock, Dwm, Copeland, Frascold, Refcomp, Danfoss, Mycom, Sabro, Grasso, J & E Hall, Howden,... و مارک های معتبر اروپائی و آسیائی
کندانسور	هوائی ، آبی ، تبخیری ساخت معتبر ترین مارک های داخلی و خارجی
اواپراتور	کوئل لوله ای/ کوئل پلیتی ساخت معتبر ترین مارک های داخلی و خارجی
تابلو برق	اتوماتیک از بهترین مارک های خارجی و داخلی
شیرآلات و کنترل آلات	از معتبر ترین مارک ها

کانکس سردخانه

شرکت بام تبرید سازان کانکس سردخانه را بعنوان راه حلی نوین در جهت ارائه خدمات صنعت برودت برای مصارف نگهداری مواد غذائی و داروئی و ... ارائه می دهد.

مزایای استفاده از کانکس سردخانه :

- ظرفیت و راندمان بالا حاصل از طراحی پیشرفته
- اشغال فضای کم و استاندارد
- قابلیت حمل و انتقال با استفاده از جرثقیل
- کفپوش آلومینیومی برای شست و شو آبریزی فراوان
- شاسی مقاوم و مستحکم
- عایق فوم پلی یورتان با دانسیته ۴۰ کیلوگرم بر متر مکعب
- قابلیت استفاده و بهره برداری در انواع محیط های گوناگون با شرایط اقلیمی خاص
- حداقل رسانی پرت سرما با استفاده از کیفیت بالای عایق بندی کلیه درب ها

پاتیناژ

ساخت سالن پیست اسکیت نیازمند دیوار و سقف‌های عایق‌بندی شده است، زیرا دمای سالن همواره باید روی منفی هفت درجه سانتیگراد حفظ شود البته دمای سکوی تماشاگران باید ۱۰درجه سانتیگراد و محوطه رختکن ۲۰ درجه سانتیگراد نگه داشته شود. باید توجه داشت که هر پیست اسکی روی یخ به دستگاه‌های یخ‌ساز، کمپرسور و کنترل‌کننده دما نیاز دارد. هدف ما جمع آوری تکنولوژی با کیفیت بالا ، همراه با خلق و ایجاد زمین های پیست یخ زیبا و مناظر طبیعی است.

ورزش اسکی روی یخ یکی از تفریحات جذاب و پرشور و هیجان در کشورهای پیشرفته میباشد.

برای ساخت آن نیاز به مهندسانی است که قبلا چنین مجموعه‌هایی را طراحی و راه‌اندازی کرده باشند.

B A M
TABRID
SAZAN

چیلر

چیلر تهویه مطبوع ساخت شرکت بام تبرید سازان از نوع تراکمی با کمپرسور اسکرو و رفت و برگشتی و اسکرال در ظرفیت های ۳ الی ۱۲۰۰ تن در دو نوع آب خنک و هوا خنک (به صورت یکپارچه و مجزا) و با قابلیت کارکرد با انواع مبردها نظیر R-407c , R-134a , R-22 ,R404A (بنا به درخواست مشتری) ساخته می شوند. ظرفیت های بالاتر نیز بنا به درخواست مشتری قابل طراحی و ساخت می باشند.

مشخصات فنی:

- کمپرسور ها در انواع سیلندر پیستونی (Reciprocating) در دو مدل Hermetic و Semi Hermetic حلزونی (Scroll) مارپیچی (Screw) ساخت معتبرترین سازندگان اروپایی
- کندانسور آبی از نوع Shell & Tube (پوسته از جنس مانسیمان و لوله مسی از نوع داخل فین دار با راندمان بالا) و یا مبدل
- اواپراتور آبی از نوع Shell & Tube (پوسته از جنس مانسیمان و لوله مسی از نوع داخل فین دار با راندمان بالا) و یا مبدل
- تجهیزات کنترلی ، شیر آلات و تجهیزات الکتریکی و الکترونیکی از مارک های معتبر جهانی
- امکان بهره گیری از سیستم کنترل میکرو پروسسوری، الکترومکانیکی و سیستم کنترل هوشمند (PLC) با قابلیت اتصال به سیستم BMS

پکیج یونیت

پکیج یونیت دستگاهی است که فرآیند برودت را بدون نیاز به چیلر و فرآیند گرمایش را به کمک آب گرم موتورخانه و یا پکیج انجام می دهد. طریقه ساخت برودت پکیج به این صورت است که مایع مبرد پس از ورود به کویل سرمایشی با عبور از هوای ایجاد شده توسط فن پکیج به بخار تبدیل شده و سپس گرمای هوای ورودی گرفته شده و هوای سرد خروجی ایجاد می شود. فرآیند گرمایش پکیج هم به این صورت است که آب گرم خروجی از دیگ موتورخانه و یا پکیج وارد کویل های گرمایی پکیج یونیت شده و با عبور هوا از روی این کویل ها, هوای گرم خروجی تولید می شود.

مشخصات فنی:

- کمپرسور ها در انواع سیلندر پیستونی (Reciprocating) در دو مدل Hermetic و Semi Hermetic حلزونی (Scroll) مارپیچی (Screw) ساخت معتبرترین سازندگان اروپایی
- کویل سرمایی از نوع انبساط مستقیم (DX) از لوله مسی و با فین آلومینیومی یا مسی (بر حسب سفارش) با راندمان بالا
- کویل گرمایی در انواع آب گرم (با لوله های مسی)، بخار (با لوله های مانیسمان) و فین آلومبنیومی با مسی و یا المنت الکتریکی
- دمپرهای ورودی و خروجی هوا از جنس آلومنیوم با پره های ایرفویل، از نوع Blade Damper Opposoed قابلیت نصب انواع فیلترهای آلومینیومی و فیلترهای مخصوص نظیر پلیتد ، کیسه ای، شیمیایی، هپا (برحسب سفارش) فن از نوع سانتریفیوژ Forward Curved ساخت ساران و یا Backward Curved ساخت شرکتهای معتبر اروپایی با بالانس استاتیکی و دینامیکی و حداقل دسیبل صدا و موتور الکتریکی با کلاس حفاظتی و حرارتی بالا
- قابلیت نصب انواع سیستم های رطوبت زنی مانند نازل سوزنی، بخار و یا مولد تولید بخار با کنترل میکروپروسسوری
- کندانسور آبی از نوع Shell & Tube (پوسته از جنس مانسیمان و لوله مسی از نوع داخل فین دار با راندمان بالا) و یا مبدل صفحه ای از جنس استنلس استیل ساخت سازندگان معتبر اروپایی
- الکتروفن شامل مجموعه الکتروموتور از نوع سه فاز 900 دور بر دقیقه و متناسب کار در دمای بالا با درجه حفاظتی IP55 و کلاس حرارتی F و فن ملخی با بالانس استاتیک و دینامیکی با حداقل دسیبل صدا
- کویل کندانسور ها از لوله مسی یا داخل فین دار و با پلیت فین ار جنس آلومینیوم یا مسی (بر حسب سفارش) با راندمان بالا
- امکان حفاظت کویل های اپراتور و کندانسور هوایی در شرایط محیطی خاص با پوشش مواد ضد خوردگی (Coroosion -Anti)

هواساز

ساخت هواساز و ایرواشر توسط شرکت بام تبرید سازان با ظرفیت های هوادهی از ۱۰۰۰ الی ۷۰۰۰۰ فوت مکعب در دقیقه (CMF)، در انواع یک منطقه ای (Single Zone) و یا چند منطقه ای (Multi Zone) و با ساختارهای افقی، عمودی و نیمه عمودی و در سه وضعیت هوادهی روبرو زننده، پایین زننده مطابق با صفحه اطلاعات فنی ساخته می شوند.

مشخصات فنی:

- فن دستگاه از نوع سانتریوفیوژ Forward Curved و Backward Curved ساخت شرکت های معتبر اروپایی با بالانس استاتیکی و دینامیکی و حداقل دسیبل صدا
- الکتروموتور با کلاس حفاظتی و حرارتی بالا متناسب کارکرد در شرایط آب و هوایی متفاوت از مارک های معتبر داخلی و اروپایی
- کویل سرمایی از نوع آبسرد و یا انبساط مستقیم (DX) از لوله مسی با فین آلومینیومی یا مسی (بر حسب سفارش) با راندمان بالا
- کویل گرمایی در انواع آب گرم (با لوله های مسی) ، (بخار با لوله های مانیسمان) و فین آلومینیومی و یا مسی (بر حسب سفارش) و یا المنت الکتریکی- امکان حفاظت کویل ها در شرایط محیطی جغرافیایی با پوشش مواد ضد خوردگی (Anti - Corrosion)
- دمپرهای ورودی و خروجی هوا از جنس آلومینیوم با پره های ایرفویل ، از نوع Opposed Blade Damper
- قابلیت نصب انواع فیلتر های آلومینیومی با ساختار Flat/V – Type و همچنین فیلترهای مخصوص نظیر پلیتد، کیسه ای ، شیمیایی، هپا (بر حسب سفارش)
- قابلیت نصب انواع سیستم های رطوبت زنی مانند نازل سوزنی ، بخار و یا با مولد تولید بخار با کنترل میکروپروسسوری
- امکان ساخت ایرواشر در دو نوع یک یا دو بانکه از جنس ورق گالوانیزه و با قابلیت نصب الکتروپمپ در داخل و خارج دستگاه
- امکان تعبیه تجهیزات جانبی از قبیل دریچه بازدید، انواع دمپرهای خاص، صداگیر، تابلو برق با سیستم های کنترل دور (اینورتر) و سایر ملزومات
- استراکچرها از پروفیل آلومینیوم با اتصالات پلی آمید و بدنه دستگاه از جنس ورق گالوانیزه مرغوب و رنگ آمیزی شده به روش الکترو استاتیک با رنگ پودر کوره ای

Bam Tabrid Sazan

آیس تانک

شرکت بام تبرید سازان در راستای صرفه جویی در مصـرف انرژی و سرمایه و رفع نیاز تهویه مطبوع که نیاز به برودت دارند اقدام به طراحی و ساخت سیستم آیس تانک (ICE TANK) نموده است. سیستم آیس تانک با تولید و ذخیره یخ مقدار زیادی انرژی برودتی را در خود ذخیره میکند تا در سـاعات مورد نیاز، برودت لازم را برای سیسـتم تامین نماید. سیسـتم آیس تانک را میتوان بصـورت گزینه ای قابل اعتماد و نسـبتا ارزان قیمت در اکثر سیسـتمهای برودتی، صنعتی جهت ذخیره انرژی استفاده نمود. ساخت آیس تانک با کلیه مبردها وسیال ها و ظرفیت بنا به درخواست مشتری میباشد.

شرکت بام تبرید سازان سیستمهای ذخیره برودت خود را به سه شکل تولید مینماید:

- آیس تانک پیش ساخته (بهمراه مخزن آب پیش ساخته و آجیتاتور)
- آیس تانک کویل
- آیس تانک سیلو (ماژولار)

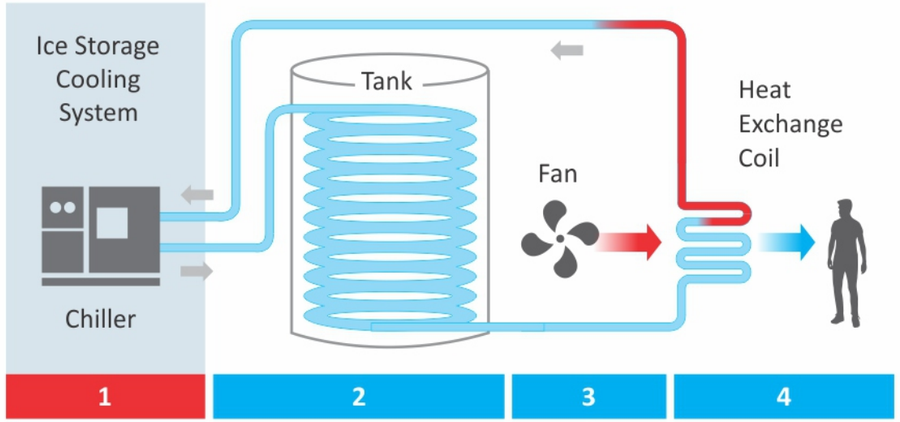

مشخصات فنی آیس تانک

محصـــول	آیس تانک
کاربـــــرد	صنایع غذائی ، صنایع داروئی ، صنایع شیمیائی و غیره
دمای خروجی	دو الی منفی چهل درجه سانتیگراد
مبرد	آمونیاک ، فریون
ایزولاسیون بدنه	ساندویچ پانل پلی یورتان
کمپرسور	پیستونی ، اسکرو ، Semi-Hermetic , Hermetic , OpenType
تانک	آهن ، استنلس استیل
مارک کمپرسور	Bitzer, Bock, Dwm, Copeland, Frascold, Refcomp, Danfoss, Mycom, Sabro, Grasso, J & E Hall, Howden,... و مارک های معتبر اروپائی و آسیائی
کندانسور	هوائی ، آبی ، تبخیری ساخت معتبر ترین مارک های داخلی و خارجی
اواپراتور	پوسته و لوله ای/ کوئل پلیتی ساخت معتبر ترین مارک های داخلی و خارجی
تابلو برق	اتوماتیک از بهترین مارک های خارجی و داخلی
شیرآلات و کنترل آلات	از معتبر ترین مارک ها

Capacities

KW=KJ/s	Hk/PS	Kcal/h	HP	Btu/h	Ton of ref (TR)
1"	1.36	860	1.34	3413	0.284
0.7355	1"	632	0.986	2510	2.09
$1.163x10^{-3}$	$1.58x10^{3}$	1"	$1.56x10^{-4}$	3.97	$0.331x10^{3}$
0.7457	1.014	642	1"	2550	2.12
0.293x10	$0.399x10^{-3}$	0.252	$0.393x10^{3}$	1"	$0.33x10^{3}$
3.315	0.479	3024	0.471	1200	1"

Pressure

$pa=N/m^2$	Bar	$Kp/cm^2=at$	mH_2O	Psi	In H_2O
1"	$10x10^{-5}$	$10.197x10^{-6}$	$101.97x10^{-6}$	$145.03x10^{-5}$	$4.015x10^{3}$
$100x10^{2}$	1"	1.0197	10.197	14.503	401.5
$98.067x10^{3}$	0.88067	1"	10	14.223	393.71
$9.8067x10^{3}$	$98.067x10^{-3}$	0.1	1"	1.4222	39.37
$6.8948x10^{3}$	$68.948x10^{-3}$	$70.308x10^{-3}$	0.70308	1"	27.68
249.08	$2.4908x10^{-3}$	$2.5398x10^{-3}$	$25.4x10^{-2}$	$36.05x10^{-3}$	1"

Temperature

Kelvin(°k)	Celsius (°c)	Fahrenheit (°F)	Rankin (°R)
°K	°K-273/15	1.8°K-459.68	1.8°K
°C+273.15	°C	1.8°C+32	1.8°C+491.67
0.5 °F+255.372	0.5°F-17.7	°F	°F+459.67
0.5°R	0.5°R-273.15	°R-459.67	°R

Compressor

Condenser

Air Cooler

Electrical Power and Control

Electrical and Mechanical Valves and Control

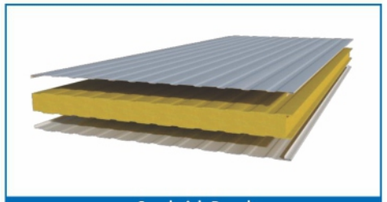
Sandwich Panel

Door

Copper Tube

Gas

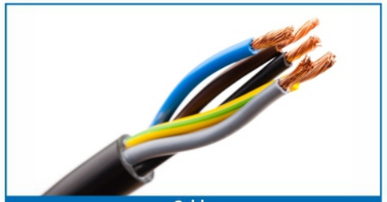
Cable

Air Curating

Lighting

Thermal Storage

In order to save energy and capital and to remove the need for air conditioning that needs refrigeration, Bam Tabrid Sazan Company has designed and manufactured ICE TANK systems. The ice tank system stores a large amount of cryogenic energy by producing and storing ice to provide the refrigeration from system in the required hours.

Ice tank system can be used as a reliable and relatively cheap option in most industrial refrigeration systems for energy storage.

Manufacture of ice tank with all kinds of refrigerants and fluids and capacity is according to customer's request.

Bam Tabrid Sazan Company produces its own refrigeration systems in three ways:

- Prefabricated Ice Tank (with Prefabricated Water Tank and Agitator)
- Ice Tank Coil
- Ice Tank Silo (Modular)

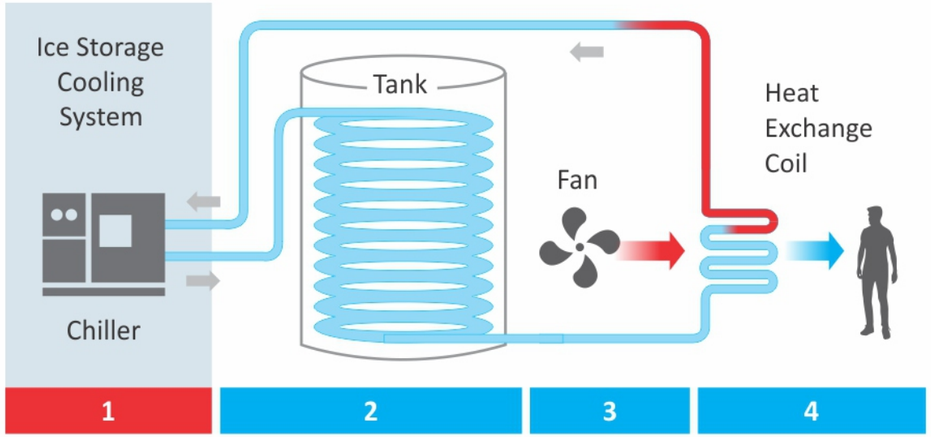

Thermal Storage specifications

Product	Thermal Storage
Application	Food industry, pharmaceutical industry, chemical industry
Temperature of application	2 to -40 degrees Celsius
Refrigerant	Ammonia, Freon
Body Insulation	Polyurethane sandwich panel
Compressor	Semi-Hermetic , Hermetic , OpenType, Piston, Screw, Scroll
Tank	Iron, stainless steel
Compressor mark	Bitzer, Bock, Dwm, Copeland, Frascold, Refcomp, Danfoss, Mycom, Sabro, Grasso, J & E Hall, Howden, ... And authentic European and Asian brands
Condenser	Aerial, water, evaporative Making the most reputable domestic and foreign brands
Evaporator	Blinded Coil / Forced connexion Making the most reputable domestic and foreign brands
Electrical panel	Automatic from the best exterior and interior parts
Valves & Switches	The most valid brands

Air Handling Unit

Air conditioning and air washers manufactured by Bam Tabrid Sazan Company with aeration capacities from 1000 to 70,000 cubic feet per minute (CMF), in single-zone or multi-zone types, with horizontal, vertical and semi-vertical structures and in three aerobic conditions of forward and backward are made according to the following technical specifications:

Technical Information

- Forward Curved and Backward Curved centrifuge fan manufactured by reputable European companies with static and dynamic balance and minimum decibel sound
- High protection and heat class electric motor suitable for use in different climatic conditions from reputable domestic and European brands
- Chilled water or direct expansion (DX) cooling coil of high-efficiency aluminum or copper fin tube (according to order)
- Heating coil in all types of hot water (with copper tubes), (steam with seamless tubes) and aluminum or copper fin (according to order) or electric element
- Ability to protect coils in geographical environmental conditions with anti-corrosion coating (Anti- Corrosion)
- Air inlet and outlet damper from aluminum with airfoil blades from Opposed Blade Damper
- Ability to install all kinds of aluminum filters (Flat / V-Type) as well as special filters such as Plate, Bag, Chemical, Hepa (according to request)
- Ability to install various humidification systems such as needle, steam or steam generator with microprocessor control
- Possibility to build air washer in two types of one or two banks made of galvanized sheet with capability of installing electro pump inside and outside the machine
- Possibility of embedding accessories such as valve of visit, special damper types, silencer, remote control panel (inverter) and other accessories
- Structures from aluminum profile with polyamide connections and body of device from high quality galvanized sheet and electrostatically painted with powder paint

Bam Tabrid Sazan

Chiller

Air conditioning chillers manufactured by Bam Tabrid Sazan Company with screw compressor and reciprocating in capacities of 3 to 1200 tonnes in two types of cool water and air (Integrated and discrete) and functionality with a variety of refrigerants such as R404A, R-22, R-134a, R-407c (According to customer's request) are manufactured with the following specifications.

Technical Information

- Higher capacities can also be designed and manufactured according to customer request.
- Compressors used from screw type and compressors in different types of reciprocating in two models Hermetic and SemiHermetic, Scroll, manufactured by the most reputable European manufacturers
- Shell & Tube type evaporator from seamless material and high efficiency copper fin tube or stainless steel plate converter manufactured by reputable European manufacturers
- Shell & Tube water condenser from seamless material and high efficiency copper fin inner tube or stainless steel plate
- converter manufactured by reputable European manufacturers
- Control equipment, valves and electrical and electronic equipment from world valid brands
- Ability to utilize micro-processor, electromechanical and intelligent control system (PLC) with BMS connectivity

Unit Package

The unit package is a device that performs the cooling process without the need for a chiller and heating process with the help of hot water in the engine room or package. The cooling method depends on the fact that the refrigerant, after entering the cooling coil, is converted to steam by passing the air created by the packing fan, and then the heat of the incoming air is taken and the cold air is created. The heating process of the package is such that the hot water leaving the boiler of the engine room or the package enters the heating coils of the unit package and by passing air through these coils, hot exhaust air is produced.

Technical Information

- R404A, R-22, R-134a, R-407c are manufactured with the following specifications:
  Higher capacities can also be designed and manufactured according to customer request.
- Compressors in different types of reciprocating in two models Hermetic and SemiHermetic, Scroll, Screw manufactured by the most reputable European manufacturers
- – Direct Expansion Cooling Coil (DX) from high efficiency aluminum copper or copper fin tube (on request)
- – Heat coils in all types of hot water (with copper tubes), steam (with seamless tubes) and aluminum copper fin or electric element
- – Air inlet and outlet dampers from aluminum with airfoil blades, type Opposoed Blade Damper
- – Ability to install all kinds of aluminum filters and special filters such as Plate, Bag, Chemical, HEPA (on request)
- – Forward Curved Centrifugal Fan manufactured by Saran or Backward Curved manufactured by valid European Companies with Static and Dynamic Balance and Minimum Decibel Sound and Electric Engine with High Protection and Heat Class
- – Ability to install various types of humidification systems such as needle nozzle, steam or steam generator with microprocessor control
- – Sell & Tube water condenser (sell from seamless material and high efficiency copper fin inner tube) or stainless steel plate converter manufactured by valid European manufacturers
- – Electrophone including three-phase electric motor set 900 RPM and suitable for high temperature operation with IP55 protection grade and F heat class and static and dynamic balance propeller with minimum decibel sound.
- – Coil condensers from copper tube or aluminum fin or copper plate fin (on request) with high efficiency
- – Possibility of protecting operator and air condenser coils under special environmental conditions with anti-corrosion coating Bam Tabrid Sazan Company is also able to manufacture Explosion Proof Unit Package.

Cold Storage Conex

Bam Tabrid Sazan Company provides the conex of refrigeration as a new solution to provide services of the refrigeration industry for food and pharmaceutical uses, etc.

- The Benefits of Using the Conex of cold storage
- High capacity and efficiency from an advanced design
- Occupying low and standard space
- Portability using crane
- Aluminum flooring for much overflowing
- Strong and durable chassis
- Polyurethane foam insulation with a density of 40 kg / m2
- Usability and exploitation in a variety of environments with specific climatic conditions
- Minimizing cold Perth using high quality insulation for all doors

Skating

Construction of the skating rink requires insulated walls and ceilings, as the temperature of the salon must always be maintained at -7 ° C, while the viewers' platform temperature should be kept at 10 ° C and the changing room at 20 ° C. It should be noted that any ice skating rink requires ice machines, compressor and temperature controller, which, , require engineers who have already designed and operated such sets, in addition to being imported. Our goal is to gather high quality technology, along with creating beautiful landscapes for ice rinks and natural landscapes.

BAM TABRID SAZAN

Ice Machine

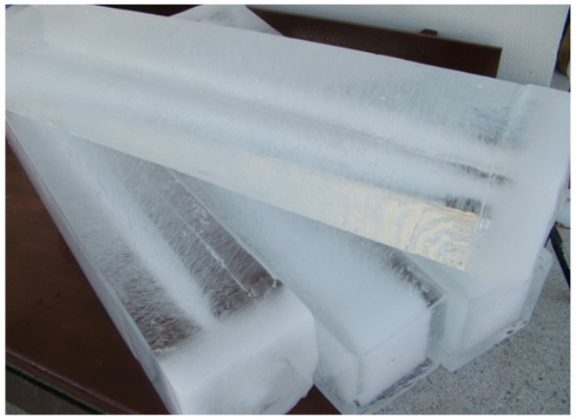

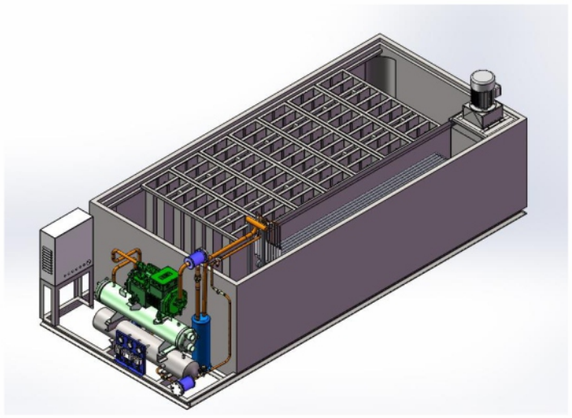

An ice machine is an industrial machine that converts incoming water into ice through a refrigeration system that includes cube ice, powdered ice, crushed ice, mold ice, and flake ice. After production, these ices are stored in a container that is located inside the device. Due to human consumption, the hygiene of the device as well as the hygiene of the tank must be observed and the final ice must be grown in a completely hygienic way. In technical terms, a device that can produce the ice we need to consume within the framework of defined food industry standards and consumption standards is called an ice maker.

Ice Machine specifications

Product	Ice Machine
Application	Food industry, pharmaceutical industry, chemical industry
Material	Galvanized, stainless steel
Refrigerant	Ammonia, Freon
Body Insulation	Polyurethane sandwich panel
Compressor	Semi-Hermetic , Hermetic , OpenType, Piston, Screw, Scroll
Tank	Iron, stainless steel
Compressor mark	Bitzer, Bock, Dwm, Copeland, Frascold, Refcomp, Danfoss, Mycom, Sabro, Grasso, J & E Hall, Howden, ... And authentic European and Asian brands
Condenser	Aerial, water, evaporative Making the most reputable domestic and foreign brands
Evaporator	Tube Coil / Plate coil Making the most reputable domestic and foreign brands
Electrical panel	Automatic from the best exterior and interior parts
Valves & Switches	The most valid brands

Ice Bank

In order to save energy and capital and meet the needs of the food industry and facilities that need refrigeration, Bam Tabrid Sazan Company has designed and built ICE Bank systems. The Ice Bank system stores a large amount of refrigerating energy by producing and storing ice to supply the required refrigeration for the system in the required hours.

Ice Bank system can be used as a reliable and relatively cheap option n most industrial refrigeration systems for energy storage.
Manufacturing Ice Bank with all refrigerants and fluids and capacity are according to the request of the customer.

Company produces its own refrigeration systems in three way:

- Prefabricated Ice Bank (with prefabricated water tank and agitator)
- Ice Bank Coil
- Ice Bank Silo (Modular)

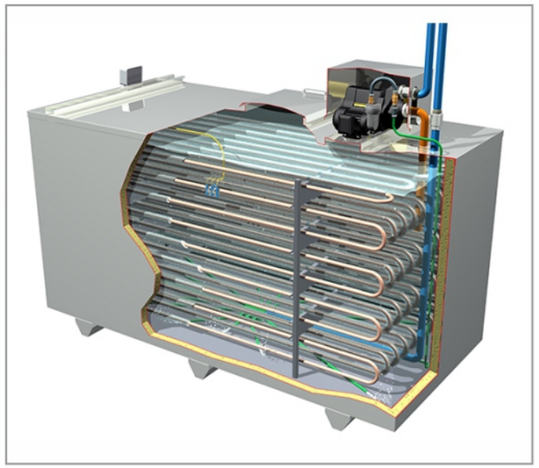

Ice Bank specifications

Product	Ice Bank
Application	Food industry, pharmaceutical industry, chemical industry
Temperature of application	20 to -40 degrees Celsius
Refrigerant	Ammonia, Freon
Body Insulation	Polyurethane sandwich panel
Compressor	Semi-Hermetic , Hermetic , OpenType, Piston, Screw, Scroll
Tank	Iron, stainless steel
Compressor mark	Bitzer, Bock, Dwm, Copeland, Frascold, Refcomp, Danfoss, Mycom, Sabro, Grasso, J & E Hall, Howden, ... And authentic European and Asian brands
Condenser	Aerial, water, evaporative Making the most reputable domestic and foreign brands
Evaporator	Blinded Coil / Forced connexion Making the most reputable domestic and foreign brands
Electrical panel	Automatic from the best exterior and interior parts
Valves & Switches	The most valid brands

Freezing Tunnel

The freezing tunnel manufactured by this company is designed and implemented according to the latest technology and engineering in accordance with the standards and principles of mechanics.
Manufacturing freezing tunnel with all refrigerants and fluids and capacity are according to the request of the customer.
The equipment used in the systems is one of the best and most prominent brands of manufacturers inside and outside the country.

Available freezing tunnel:

- Traditional freezing tunnel
- IQF Freezing Tunnel
- Cryogenic Freezing Tunnel

Company is also capable of constructing Explosion Proof and SeaWater freezing tunnels.

Freezing Tunnel specifications

Product	Freezing Tunnel
Application	Freezing of protein products, vegetables, chocolate, ice cream Plasma and. . .
Temperature of application	-30 to -60 degrees Celsius
Refrigerant	Ammonia, Freon
Body Insulation	Polyurethane sandwich panel
Compressor	Semi-Hermetic , Hermetic , OpenType, Piston, Screw, Scroll
Compressor mark	Bitzer, Bock, Dwm, Copeland, Frascold, Refcomp, Danfoss, Mycom, Sabro, Grasso, J & E Hall, Howden, ... And authentic European and Asian brands
Condenser	Aerial, water, evaporative Making the most reputable domestic and foreign brands
Evaporator	Blinded Coil / Forced connexion Making the most reputable domestic and foreign brands
Electrical panel	Automatic from the best exterior and interior parts
Valves & Switches	The most valid brands

Chiller

Industrial chillers manufactured by Bam Tabrid Sazan Company with screw compressor and reciprocating in capacities of 5 to 1000 tonnes in two types of cool water and air and functionality with a variety of refrigerants such as

R404A, R-22, R-134a, R-404A (According to customer's request) are manufactured with the following specifications:

Higher capacities can also be designed and manufactured according to customer request.

Compressors used from screw type and compressors in different types of reciprocating in two models Hermetic and Semi Hermetic, manufactured by the most reputable European manufacturers.

- Shell & Tube type evaporator from seamless material and high efficiency copper fin tube or stainless steel plate converter manufactured by reputable European manufacturers
- Shell & Tube water condenser from seamless material and high efficiency copper fin inner tube or stainless steel plate converter manufactured by reputable European manufacturers.
- Control equipment, valves and electrical and electronic equipment from world valid brands.
- Ability to utilize micro-processor, electromechanical and intelligent control system (PLC) with BMS connectivity.

Chiller specifications

Product	Chiller
Application	Food industry, pharmaceutical industry, chemical industry .....
Temperature of application	2 to -60 degrees Celsius
Refrigerant	Ammonia, Freon
Compressor	Semi-Hermetic , Hermetic , OpenType, Piston, Screw,
Chassis	Iron, stainless steel
Compressor mark	Bitzer, Bock, Dwm, Copeland, Frascold, Refcomp, Danfoss, Mycom, Sabro, Grasso, J & E Hall, Howden, ... And authentic European and Asian brands
Condenser	Aerial, water, evaporative Making the most reputable domestic and foreign brands
Evaporator	Shell and tube/ plate coil Making the most reputable domestic and foreign brands
Electrical panel	Automatic from the best exterior and interior parts
Valves & Switches	The most valid brands

Cold Storage

BAM TABRID SAZAN

A cold storage is a collection of buildings and facilities in which the necessary conditions for the storage of agricultural products, food and other perishable materials or goods in terms of temperature, relative humidity and. They are made artificially. Industrial refrigeration can have single-circuit halls (one of two refrigeration modes above zero or below zero) and two circuits (both above zero and below zero). The refrigerators produced by this company are designed and manufactured in a fixed and mobile manner according to the need for ammonia and freon refrigerants, and use below zero and above zero or dual-purpose.

Characteristics of industrial refrigeration
Cold Room & Freezer Room

Product	Cold Room	Freezer Room
Application	Maintenance of protein products, freezer, shock, ice cream and chocolate, and frozen products and. .	Pre-cooling protein products, yogurt tunnels, maintenance of fruits and vegetables And . . .
Temperature of application	-5 to -25 degrees Celsius	+1 to +10 degrees Celsius
Refrigerant	Ammonia, Freon	Ammonia, Freon
Body Insulation	Polyurethane sandwich panel	Polyurethane sandwich panel
Compressor	Semi-Hermetic , Hermetic , OpenType, Piston, Screw, Scroll	Semi-Hermetic , Hermetic , OpenType, Piston, Screw, Scroll
Compressor mark	Bitzer,Bock,Dwm,Copeland,Frascold,Refcomp,Danfoss, Mycom,Sabro, Grasso,J & E Hall,Howden,... And authentic European and Asian brands	Bitzer,Bock,Dwm,Copeland,Frascold,Refcomp,Danfoss, Mycom,Sabro, Grasso,J & E Hall,Howden,... And authentic European and Asian brands
Condenser	Aerial, water, evaporative Making the most reputable domestic and foreign brands	Aerial, water, evaporative Making the most reputable domestic and foreign brands
Evaporator	Blinded Coil / Forced connexion Making the most reputable domestic and foreign brands	Blinded Coil / Forced connexion Making the most reputable domestic and foreign brands
Electrical	Automatic from the best exterior and interior parts	Automatic from the best exterior and interior parts
Valves and Switches	The most valid brands	The most valid brands

About Us

Bam Tabrid Sazan Company, relying on God Almighty and experienced and knowledgeable management staff in the field of industrial refrigeration, ventilation and air conditioning, official activity has started since 2000.

Bam Tabrid Sazan Company is proud of its readiness by using experienced and educated staff and thirty years of experience and up to date knowledge of engineers and managers.

In the field of implementation, calculations, monitoring as well as construction and production of refrigeration systems including cold room, Freezer room announces the freezing tunnel, ice bank, Ice machine, industrial chiller.

We can supply a wide range of refrigeration systems including refrigeration, freezing tunnel, chiller, ice bank, freezing and industrial refrigeration Provide food, pharmaceutical, chemical and related industries.

Our experienced technical and engineering team can give you the perfect solution to your specific requirements.

We are ready to offer services from the consulting and design stages to the installation and commissioning of all refrigeration systems to you dear ones.

Bam Tabrid Sazan Co. (BTS) is Designer, importer and manufacturer of industrial refrigeration and air conditioning machines with a range of food industries, Pharmaceutical and chemical cooperates and works.

Bam Tabrid Sazan Company, with a history of more than two decades of active presence in the industry sector, as an honest and committed consultant, offers the best offers for Achieves investment goals in the field of establishment, equipment and development of production units and industry.

This company is proud to be one of the importers and manufacturers of refrigeration machines and technical-engineering services in the country.

In the field of quality control and assurance for manufacturing and a group of Q.C partners in the field of technology, R&D unit, efficient technical-engineering unit, unit Hard-working, specialized and experienced staff in the field of executive and leading in the field of technology and continuously ready to offer services and supply industrial products with Quality is at the level of global standards.

Bam Tabrid Sazan Company in performing the tasks assigned in the project and providing services in the field of design, construction and supply of construction machinery Refrigeration system equipment, implementation of facilities and buildings in full compliance with applicable regulations and in terms of development areas with infrastructure

Properly ready and also considering discusses environmental adverse effects, ideal energy consumption and optimal automation and give the best product and the highest efficiency along with quality assurance and after-sales service.

Activity field of company

Industrial Refrigeration

- cold storage
- Freezing Tunnel
- Ice Bank
- Ice Machine
- Chiller
- skating

HVAC

- Chiller
- Air Handling Unit
- Unit Package
- Thermal Storage

Bam Tabrid Sazan

Engineering, Contractor, Trading
Industrial Refrigeration & HVAC

Bam Tabrid Sazan

Engineering, Contractor, Trading
Industrial Refrigeration & HVAC

تهران، خیابان میـــرداماد، نرسیـــده به
میـــدان مـــادر، خیابان رودبـــار غـــربی
خیابان خسروانی، پلاک ۲، واحد ، طبقه ۴

۰۲۱ ۲۶۷۰ ۹۵ ۶۰ - ۱

۰۹۱۰ ۶۶۶ ۵۵ ۲۰ (پیامک/واتساپ)

www.bamtabridsazan.com

info@bamtabridsazan.com

Apt 12, No 2 ,Khosravani allry,
West Roodbar St, Mirdamad Blvd
Tehran-IRAN

+9821 26709560 - 1

+98 910 666 55 20 (texts and WhatsApp)